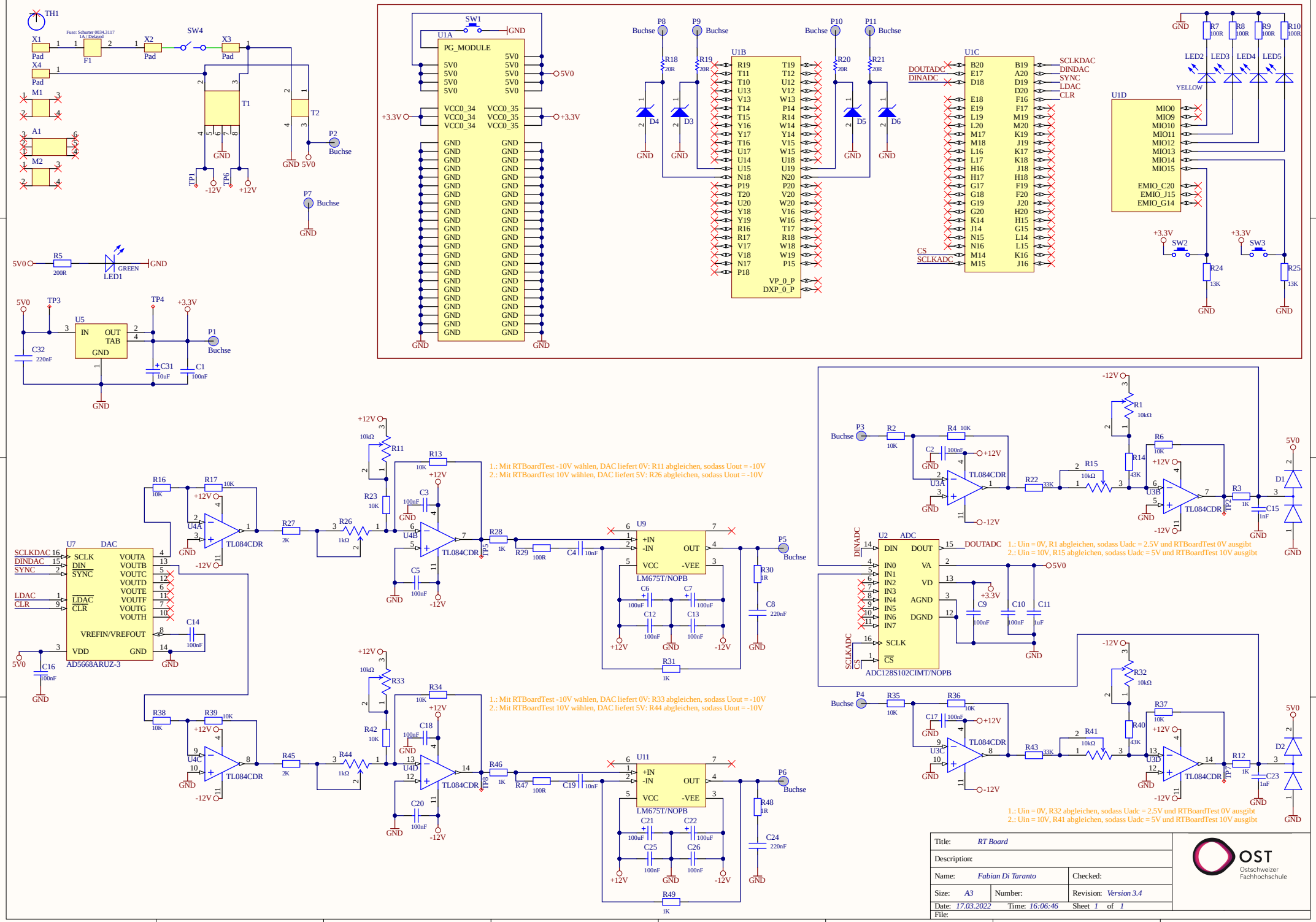
TH1
Fuse: Schurter 0034.3117
1A / Träge
F1
X1
X2
X3
X4
Pad
SW4
M1
M2
A1
T1
T2
P2
Buchse
GND
5V0
TP1
TP6
-12V
+12V
P7
R5
200R
GREEN
LED1
TP3
TP4
+3.3V
U5
IN
OUT
TAB
P1
C32
220nF
C31
10uF
C1
100nF
SW1
U1A
PG_MODULE
P8
P9
P10
P11
R18
R19
R20
R21
20R
D4
D3
D5
D6
U1B
U1C
DOUTADC
DINADC
SCLKDAC
DINDAC
SYNC
LDAC
CLR
CS
U1D
MIO0
MIO9
MIO10
MIO11
MIO12
MIO13
MIO14
MIO15
EMIO_C20
EMIO_J15
EMIO_G14
R7
R8
R9
R10
100R
LED2
LED3
LED4
LED5
YELLOW
SW2
SW3
R24
R25
13K
U7
DAC
SCLKDAC
DINDAC
SYNC
LDAC
CLR
VOUTA
VOUTB
VOUTC
VOUTD
VOUTE
VOUTF
VOUTG
VOUTH
VREFIN/VREFOUT
VDD
AD5668ARUZ-3
C14
C16
R16
R17
10K
U4A
TL084CDR
R27
2K
R26
1kΩ
R11
10kΩ
R13
R23
C3
C5
100nF
R28
1K
R29
100R
C4
10nF
U9
LM675T/NOPB
C6
C7
C12
C13
R30
1R
C8
220nF
P5
R31
1K
1.: Mit RTBoardTest -10V wählen, DAC liefert 0V: R11 abgleichen, sodass Uout = -10V
2.: Mit RTBoardTest 10V wählen, DAC liefert 5V: R26 abgleichen, sodass Uout = -10V
R38
R39
U4C
R45
R44
R33
R34
R42
C18
C20
U4D
R46
R47
C19
U11
C21
C22
C25
C26
R48
C24
R49
P6
1.: Mit RTBoardTest -10V wählen, DAC liefert 0V: R33 abgleichen, sodass Uout = -10V
2.: Mit RTBoardTest 10V wählen, DAC liefert 5V: R44 abgleichen, sodass Uout = -10V
P3
R2
R4
C2
U3A
R22
R15
R1
R14
R6
U3B
R3
C15
D1
U2
ADC
DIN
DOUT
VA
VD
AGND
DGND
IN0
IN1
IN2
IN3
IN4
IN5
IN6
IN7
SCLK
CS
ADC128S102CIMT/NOPB
C9
C10
C11
1.: Uin = 0V, R1 abgleichen, sodass Uadc = 2.5V und RTBoardTest 0V ausgibt
2.: Uin = 10V, R15 abgleichen, sodass Uadc = 5V und RTBoardTest 10V ausgibt
P4
R35
R36
C17
U3C
R43
R41
R32
R40
R37
U3D
R12
C23
D2
1.: Uin = 0V, R32 abgleichen, sodass Uadc = 2.5V und RTBoardTest 0V ausgibt
2.: Uin = 10V, R41 abgleichen, sodass Uadc = 5V und RTBoardTest 10V ausgibt
Title: RT Board
Description:
Name: Fabian Di Taranto
Checked:
Size: A3
Number:
Revision: Version 3.4
Date: 17.03.2022
Time: 16:06:46
Sheet 1 of 1
File:
OST
Ostschweizer Fachhochschule